INOX - IVR 685

Valvola a sfera a corpo piatto in acciaio inox AISI 316
Flangia ISO 5211 e attacchi flangiati PN 16.

AISI 316 stainless steel flat body ball valve
ISO 5211 mounting plate - flanged ends PN 16

Kompakt-Kugelhahn aus Edelstahl AISI 316
Flanschplatte ISO 5211 und Flanschanschlüsse PN 16

Vanne à boisseau sphérique à corps plat en acier inox AISI 316
Platine ISO 5211 et fixations brides PN 16

Шаровой кран с укороченным корпусом из нержавеющей стали
AISI 316 - фланец ISO 5211 - Фланцевое соединение PN 16

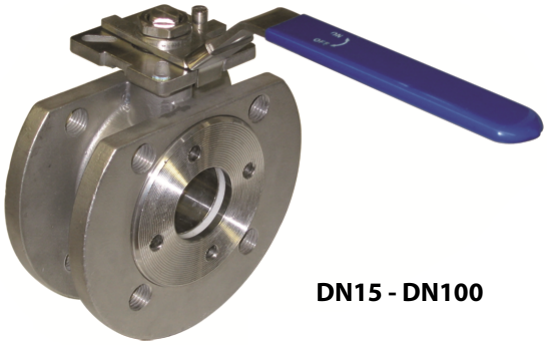

DN15 - DN100

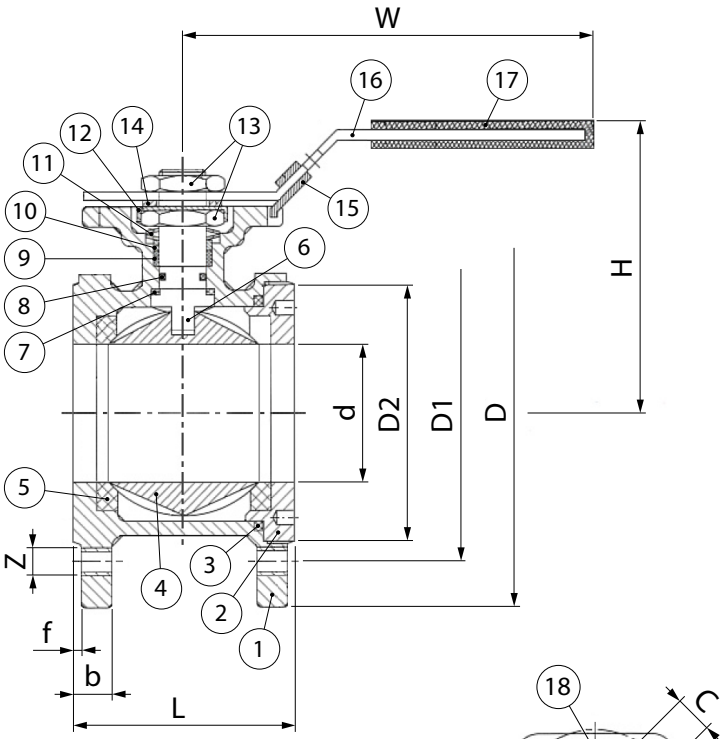

ISO 5211

ITEM	PART NAME	MATERIAL	QTY
1	Corpo - *Body*	CF8M	1
2	Manicotto - *Body End*	CF8M	1
3	Guarnizione Corpo - *Body Gasket*	PTFE	1
4	Sfera - *Ball*	SS316	1
5	Seggio Sfera - *Ball Seat*	R-PTFE (15%)	2
6	Asta - *Stem*	SS316	1
7	Rondella - *Thrust Washer*	PTFE	1
8	O-Ring	VITON	1
9	Guarnizione Asta - *Stem Packing*	PTFE	1
10	Anello Asta - *Stem Ring*	SS316	1
11	Rondella - *Washer*	SS301	2
12	Dado di fermo - *Nut Stopper*	SS304	1
13	Dado - *Nut*	SS304	2
14	Rondella - *Plate Washer*	SS304	1
15	Dispositivo di blocco - *Lock Device*	SS304	1
16	Leva - *Handle*	SS304	1
17	Rivestimento Plastico - *Plastic Cover*	PLASTIC	1
18	Perno di fermo - *Stop Pin*	SS304	1

NON ADATTA PER USO ALIMENTARE
NOT SUITABLE FOR FOOD CONTACT

Max
+180° C
Min
-25° C

Estremità flangiate
UNI EN 1092

Flanged ends
UNI EN 1092

DIMENSIONI - *DIMENSIONS* (mm)

Size	d	L	D	D1	D2	b	f	H	W	C	ISO 5211	Z	N/m
DN15	15	36	95	65	45	11	2	89	117	9	F03/F04	4xM12	5
DN20	20	38	105	75	58	11	2	94	117	9	F03/F04	4xM12	8
DN25	25	50	115	85	68	12	2	90	164	11	F04/F05	4xM12	10
DN32	32	53	140	100	78	14	2	100	164	11	F04/F05	4xM16	14
DN40	40	65	150	110	88	15	3	105	203	14	F05/F07	4xM16	18
DN50	50	78	165	125	102	16	3	125	203	14	F05/F07	4xM16	25
DN65	65	98	185	145	122	16	3	140	255	17	F07/F10	4xM16	48
DN80	76	118	200	160	138	18	3	156	255	17	F07/F10	8xM16	75
DN100	94	140	220	180	158	18	3	175	302	17	F07/F10	8xM16	110

Size
DN15-DN150 16 bar

ASTA ANTISCOPPIO
ANTI BLOW-OUT STEM

Ed. 01/24

Tutte le caratteristiche tecnice dei prodotti sono soggette a modifiche senza preavviso - All product's technical specifications are subject to modification without prior notice

IVR S.p.A. - Via Brughiera III, 1 - Loc. Piano Rosa - 28010 Boca (NO) Italy - Phone: +39.0322.888811 - Fax: +39.0322.888892-93 - Email: vendite@ivrvalvole.it - Website: www.ivrvalvole.it

INOX - IVR 685

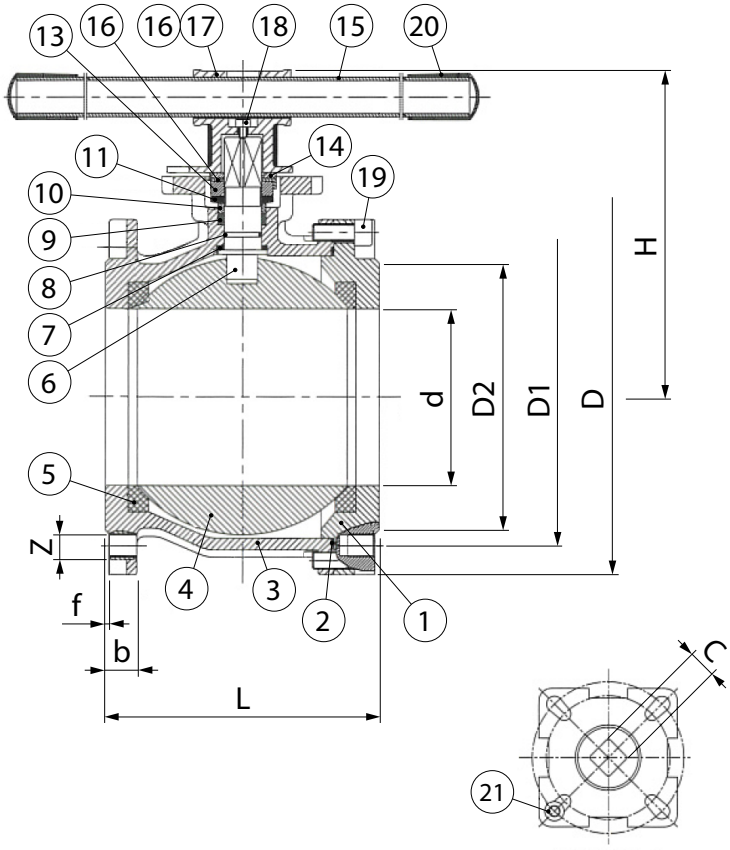

Leva a T non lucchettabile
T handle not padlockable

DN125 - DN150

ITEM	PART NAME	MATERIAL	QTY
1	Manicotto - *Body End*	CF8M	1
2	Guarnizione Corpo - *Body Gasket*	PTFE	1
3	Corpo - *Body*	CF8M	1
4	Sfera - *Ball*	SS316	1
5	Seggio Sfera - *Ball Seat*	R-PTFE (15%)	2
6	Asta - *Stem*	SS316	1
7	Rondella - *Thrust Washer*	PTFE	1
8	O-Ring	VITON	1
9	Guarnizione Asta - *Stem Packing*	PTFE	1
10	Anello Asta - *Stem Ring*	SS316	1
11	Rondella - *Washer*	SS301	2
12	Dado - *Nut*	SS304	1
13	Dado di fermo - *Nut Stopper*	SS304	1
14	Rondella - *Plate Washer*	SS304	1
15	Leva - *Handle*	SS304	1
16	Vite del Martinetto - *Jack Screw*	SS304	1
17	Testa Leva - *Handle Head*	CF8	1
18	Bullone Leva - *Handle Bolt*	SS304	1
19	Bullone - *Bolt*	SS304	8
20	Rivestimento Plastico - *Plastic Cover*	PLASTIC	2
21	Perno di fermo - *Stop Pin*	SS304	1

DIMENSIONI - *DIMENSIONS* (mm)

Size	d	L	D	D1	D2	b	f	H	W	C	ISO 5211	Z	N/m
DN125	125	195	250	210	188	22	3	230	600	22	F10/F12	8xM16	200
DN150	150	225	285	240	212	22	3	248	600	22	F10/F12	8xM20	300

Ed. 01/24

Tutte le caratteristiche tecnice dei prodotti sono soggette a modifiche senza preavviso - All product's technical specifications are subject to modification without prior notice

IVR S.p.A. - Via Brughiera III, 1 - Loc. Piano Rosa - 28010 Boca (NO) Italy - Phone: +39.0322.888811 - Fax: +39.0322.888892-93 - Email: vendite@ivrvalvole.it - Website: www.ivrvalvole.it

PRESSIONE / TEMPERATURA - *PRESSURE / TEMPERATURE*

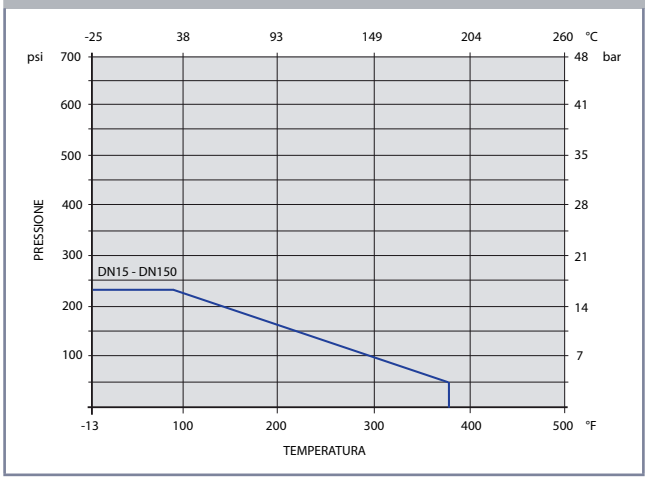

PERDITE DI CARICO - *FLOW AND PRESSURE DROPS*

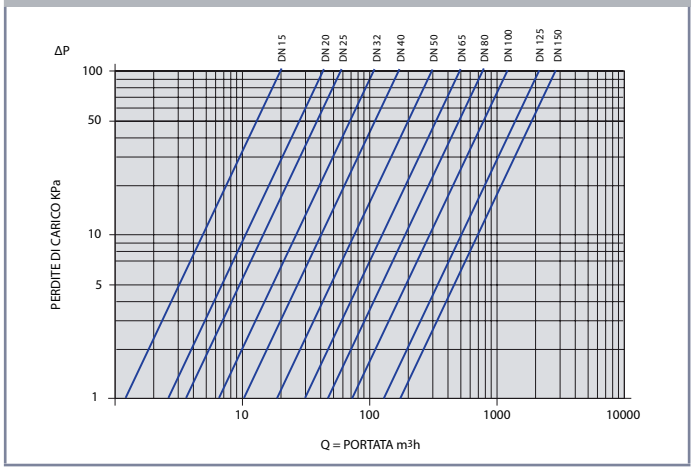

Size	KV
DN 15	20
DN 20	45
DN 25	60
DN 32	100
DN 40	170
DN 50	265
DN 65	510
DN 80	790
DN 100	1230
DN 125	1900
DN 150	2900

Ed. 01/24

Tutte le caratteristiche tecnice dei prodotti sono soggette a modifiche senza preavviso - All product's technical specifications are subject to modification without prior notice

MOTORHEAD ISO SBLOCCO MANUALE - IVR 218

Il servocomando **MOTORHEAD ISO SBLOCCO MANUALE (F03 / F04)** è adatto per essere installato sulle valvole serie **AUTOMAT ISO**, il fissaggio del servocomando viene effettuato tramite la flangia della valvola realizzata secondo la norma **ISO 5211, lo sblocco manuale permette di azionare la valvola in caso di mancanza di tensione elettrica o di emergenza.**

Il servocomando **MOTORHEAD ISO SBLOCCO MANUALE** è disponibile nelle seguenti versioni

- **BIDIREZIONALE**: il servocomando ruota di 90° nelle due direzioni in senso orario ed antiorario alternativamente per le manovre di apertura e chiusura. Può essere installato sulle valvole a due vie, tre vie e by-pass.

Il servocomando **MOTORHEAD ISO** può inoltre essere:

- **SENZA RELÈ – comando a tre punti (deviatore)** morsetto 1 neutro, fase su morsetto 2 apre, deviata su morsetto 3 chiude (vedere schema elettrico). **Ogni servocomando deve essere azionato da un singolo comando.**
- **CON RELÈ– comando a due punti (interruttore)** morsetto 1 neutro, morsetto 2 fase fissa, morsetto 3 fase dal comando di apertura (vedere schema elettrico). **Più servocomandi possono essere azionati da un singolo comando.**

Entrambe le versioni hanno funzionamento ON – OFF (tutto aperto o tutto chiuso). La versione a tre punti senza relé se abbinata ad un idoneo comando può essere fermata in posizioni intermedie.

I servocomandi **MOTORHEAD ISO SBLOCCO MANUALE** sono completi di:

° tensione al morsetto **n°4** a valvola completamente aperta, da usare come comando remoto per (segnalare avvenuta apertura, funzionamento relé pompa, etc.).

° tensione al morsetto **n°5** a valvola completamente chiusa, da usare come comando remoto per (segnalare avvenuta chiusura).

A richiesta i servocomandi **MOTORHEAD ISO SBLOCCO MANUALE** possono essere forniti di:

° **un MICRO ausiliario** in apertura (contatto libero), che risulta elettricamente chiuso quando la valvola è aperta, da utilizzare eventualmente per: segnalare avvenuta apertura, comando relé pompa, funzionamento caldaia, segnale a PLC, etcc.

° **un MICRO ausiliario** in chiusura (contatto libero), che risulta elettricamente chiuso quando la valvola è chiusa, da utilizzare eventualmente per: segnalare avvenuta apertura, comando relé pompa, funzionamento caldaia, segnale a PLC, etcc.

° **due MICRO ausiliari** uno in apertura ed uno in chiusura.

La qualità eccelsa del servocomando MOTORHEAD ISO SBLOCCO MANUALE, ne permette l'uso nei più svariati settori industriali (regolazione dei fluidi nel settore conserviero, alimentare e ovunque viene richiesto l'utilizzo di glicole.

*The **Motorhead ISO with Manual Operating Ffeatures (F03/F04)** actuator, can be used on the **Automat ISO L** ball valve series, the actuator can be directly fitted to the valve by the **ISO 5211** flange.*

The manual operating feature can be used to operate the valve in case of emergency or black out.

*The actuator **Motorhead ISO** is available in the following version:*

- ***DUAL-DIRECTIONAL**: the actuator always rotates in 2 directions at 90°, in alternating clockwise and anti-clockwise sense, to complete the opening and closure action.*

*The actuator **Motorhead ISO** can be:*

- ***WITHOUT RELAY - 3 point control (deviator)** terminal 1 neutral phase on terminal 2 open, deviated to terminal 3 close (see wiring diagram)*
  A single control can operate only one actuator.
- ***WITH RELAY - 2 point control (switch)** terminal 1 neutral, terminal 2 fixed phase, terminal 3 control phase for opening (see wiring diagram)*
  A single control can operate several actuators.

Both versions have an ON-OFF function (fully open or fully closed). The 3 point type without relay, may be set to intermediate positions using a suitable command.

The actuator Motorhead ISO actuator features:

° *power to terminal 4 with fully open valve to be used as a remote control (signal opening complete or pump relay command, etc).*

° *power to terminal 5 with fully closed valve to be used as a remote control (signal complete closure)*

***Optional Motorhead ISO** actuator:*

° *an auxiliary opening **Micro-switch** (free contact) which is electrically closed when the valve is open. Optional used for: signal opening complete or pump relay command, boiler command, PLC signal, etc.*

° *an auxiliary closure **Micro-switch** (free contact) which is electrically closed when the valve is closed. Optional used for: signal opening complete or pump relay command, PLC signal, etc.*

Thanks to the high quality of this actuator it is widely used in various industrial application (regulation of fluids in the preservation field, as well as in the food and in the glycol refrigeration systems).

DATI TECNICI - *TECHNICAL DATA*		
Motore elettrico *Electric actuator*	bidirezionale	*dual-directional*
Alimentazione elettrica *Electrical power supply*	230/110/24v 50 Hz - a richiesta 24 Vdc (230/110/24v 60 Hz - a richiesta 24 Vdc)	*230/110/24v 50 Hz - on request 24 Vdc* *(230/110/24v 60 Hz - on request 24 Vdc)*
Tempi di manovra (rotazione 90°) *Manoeuvre time (90° rotation)*	35 sec.(29sec.) coppia sull'asta di comando : 11 Nm 35 sec.(29sec.) coppia sull'asta di comando : 14 Nm	*35 sec.(29sec.) torque on the control stem : 11 Nm* *35 sec.(29sec.) torque on the control stem : 14 Nm*
Potenza assorbita *Absorbed power*	7VA-230/110/24v 50 Hz 7VA-230/110/24v 60 Hz	*7VA-230/110/24v 50 Hz* *7VA-230/110/24v 60 Hz*
Grado di protezione *Degree of electrical protection*	IP 65	*IP 65*
Portata elettrica del micro ausiliario *Electrical rate of auxiliary micro-switch*	1 A resistivo	*1 A resistive*
Temperatura ambiente di esercizio *Working environment temperature*	-10°C +50°C	*-10°C +50°C*
Involucro in materiale plastico ignifugo classe V.0 corredato di passacavi PG9 per il collegamento elettrico *Casing made of fire resistant plastic material-Class V.0 fitted with cable glands for electrical connection*		

COLLEGAMENTI ELETTRICI - *ELECTRICAL CONNECTIONS*

SERVOCOMANDO SENZA RELÉ - *ACTUATOR WITHOUT RELAY*

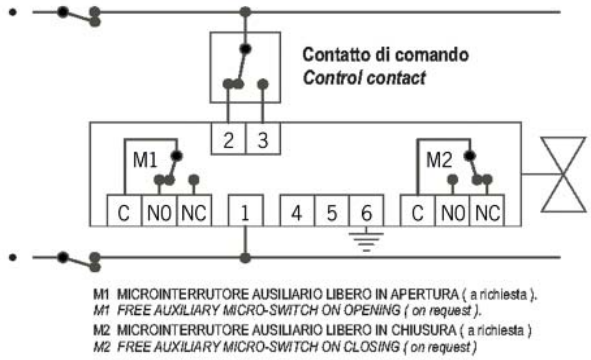

Aperto / *Opened*

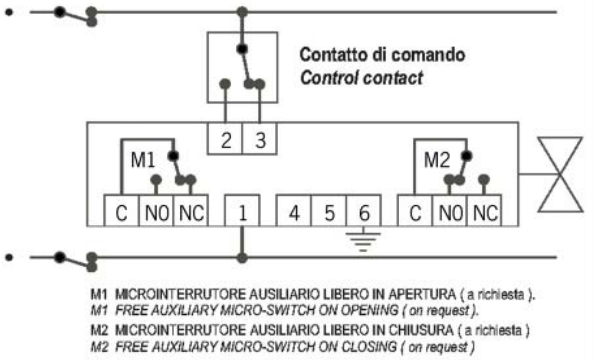

Chiuso / *Closed*

Morsettiera del servocomando in versione senza relè (comando a tre punti) completa dei due micro ausiliari raffigurato nelle posizioni di Aperto e Chiuso.
Terminals of actuator without relay (3 points control) in the complete version which also features two auxiliary micros-witch, represented in Opening and Closing positions.
La presenza di fase sul morsetto 2 determina l'apertura della valvola collegata al servocomando, viceversa, la presenza di fase sul morsetto 3 ne determina la chiusura
The presence of a power supply phase on the terminal 2 determins the opening of the valve, the presence of the power supply phase on the terminal 3 determins the closing of the valve.

SERVOMOTORE CON RELÉ - *ACTUATOR WITH RELAY*

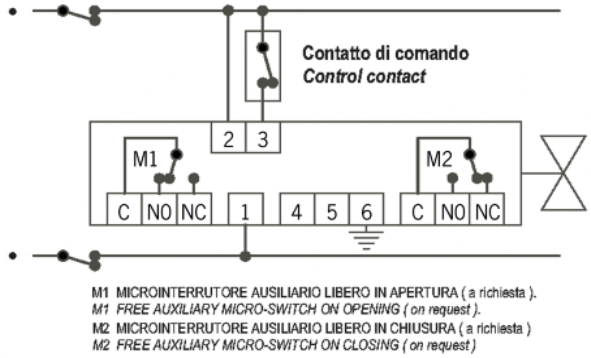

Aperto / *Opened*

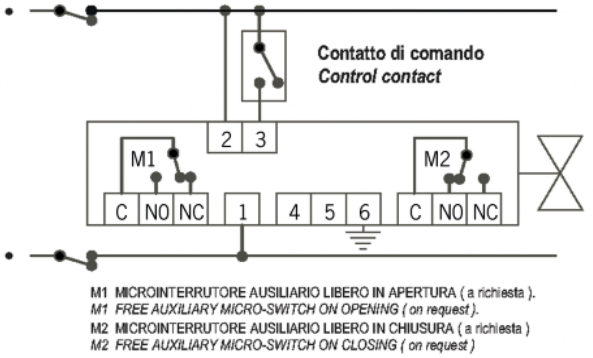

Chiuso / *Closed*

Morsettera del servocomando con relè (comando a due punti) completa de i due micro ausiliari: il servocomando è raffigurato nelle condizioni di apertura e di chiusura.
Terminal of actuator with relay (2 points control) in the complete version which also two auxiliary micro-switch, represented in Opening and Closing positions.
L'invio di fase sul morsetto 3 determina l'apertura della valvola collegata al servocomando, mentre togliendo la fase sullo stesso morsetto si determina la chiusura (autochiusura elettrica)
The presence of a power supply phase on terminal 3 determins the opening of the valve, whereas, removing the power supply phase from the same terminal determins the shutting-off.

Entrambi i modelli di servocomando, con e senza relè, in assenza di alimentazione elettrica rimangono nella posizione in cui si trovano
Both actuators, with and without relay, in the absence of electrical power supply remain in their present position.
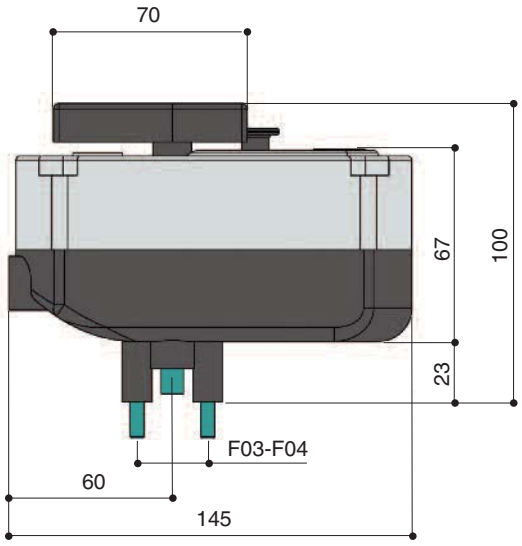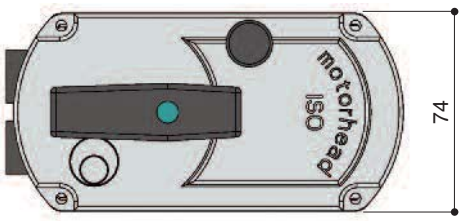
DIMENSIONI - *DIMENSIONS*