INOX - IVR 656

Valvola di ritegno a molla interflangia tipo WAFER in acciaio inox AISI 316

AISI 316 stainless steel single disc spring loaded check valve, WAFER type

Einklemmrückschlagventil - scheibe mit Feder, WAFER Typ aus Edelstahl AISI 316

Clapet anti-retour à ressort entre brides, type WAFER en acier inox AISI 316

Пружинный межфланцевый обратный клапан из нержавеющей стали AISI 316 - тип WAFER

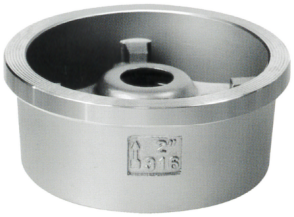

DN15 - DN100

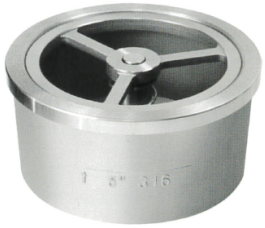

DN125 - DN200

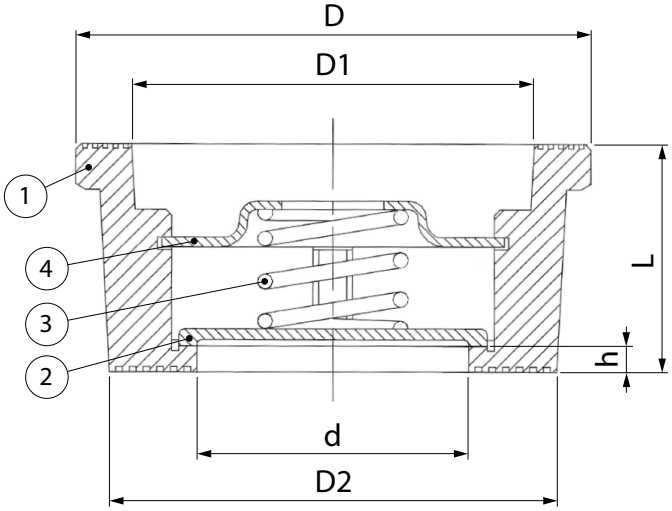

ITEM	*PART NAME*	*MATERIAL*	*QTY*
1	Corpo - *Body*	CF8M	1
2	Piattello - *Disc*	CF8M	1
3	Molla - *Spring*	SS316	1
4	Coperchio - *Cover*	SS316	1

Max +240° C
Min -25° C

Size
DN15 - DN200 40 bar

CE

DIMENSIONI - *DIMENSIONS* (mm)

Size	d	D	D1	D2	L	h
DN15	15	39	28.5	32	16	3.5
DN20	20	46	36.2	40	19	4
DN25	25	54	43.3	46	21	4
DN32	32	70	56	60	27	5
DN40	40	83	68.5	72	31	5.5
DN50	49	96	80.5	84	40	6
DN65	62	115	99	103	46	6.5
DN80	75	135	117	123	50	7.5
DN100	85	153	135	140	60	8.5
DN125	118	187	160	177	90	18
DN150	140	217	187	205	106	23
DN200	185	274	240	261	140	32

NON ADATTA PER USO ALIMENTARE
NOT SUITABLE FOR FOOD CONTACT

PRESSIONE DI APERTURA - *OPENING PRESSURE*

DN15~DN25	DN32	DN40~DN50
23 mbar	24 mbar	25 mbar

DN65~DN80	DN100	DN125~DN150
26 mbar	27 mbar	36 mbar

DN200
40 mbar

DN	Kv
15	4
20	6
25	12
32	20
40	27
50	40
65	75
80	110
100	180
125	230
150	330
200	480

Ed. 11/23

Tutte le caratteristiche tecnice dei prodotti sono soggette a modifiche senza preavviso - All product's technical specifications are subject to modification without prior notice

IVR S.p.A. - Via Brughiera III, 1 - Loc. Piano Rosa - 28010 Boca (NO) Italy - Phone: +39.0322.888811 - Fax: +39.0322.888892-93 - Email: vendite@ivrvalvole.it - Website: www.ivrvalvole.it