INOX - IVR 144 L - IVR 145 T

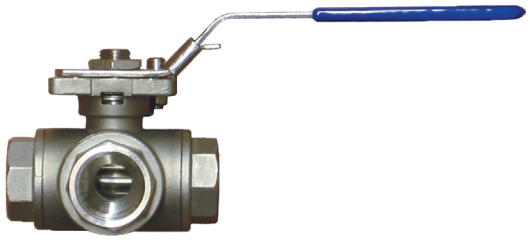

Valvola a sfera in acciaio inox AISI 316 tre vie passaggio ridotto
Sfera forata L (IVR 144) - Sfera forata T (IVR145)
Attacchi F/F/F - Flangia ISO 5211
Impieghi: impianti industriali e chimici

AISI 316 stainless steel three-way reduced bore ball valve
L-reduced bore (IVR144) - T-reduced bore (IVR145)
Threaded ends F/F/F - ISO 5211 mounting plate
Application: industrial and chemical

3-Wege-Kugelhahn aus Edenstahl AISI 316 mit reduziertem Durchgang
Kugel mit L-Bohrung (IVR 144) – Kugel mit T-Bohrung (IVR 145)
alle Anchlüsse mit Innengewinde – Flanschplatte ISO 5211
Anwendung: Industrie- und Chemieanlagen

Vanne à boisseau sphérique en acier inox AISI 316 trois voies passage réduit
Passage en L (IVR144) - Passage en T (IVR145)
Fixations F/F/F – Platine ISO 5211
Application: Installations industrielles et chimiques

Трёхходовой шаровой кран из нержавеющей стали AISI 316 с редуцированным проходом
L_образный шар (IVR 144) - T_ образный шар (IVR 145).
Резьбовые соединения B - B- B - Фланец ISO 5211.
Область применения: промышленные и химические производственные предприятия

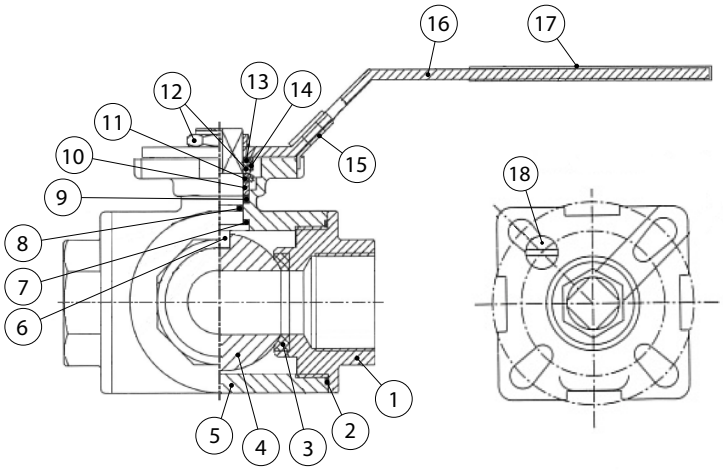

ITEM	PART NAME	MATERIAL	QTY
1	Manicotto - *Body End*	CF8M	3
2	Guarnizione Corpo - *Body Gasket*	PTFE	3
3	Seggio Sfera - *Ball Seat*	R-PTFE (15%)	4
4	Sfera - *Ball*	SS316	1
5	Corpo - *Body*	CF8M	1
6	Asta - *Stem*	SS316	1
7	Rondella - *Thrust Washer*	PTFE	1
8	O-Ring	VITON	1
9	Guarnizione Asta - *Stem Packing*	PTFE	1
10	Anello Asta - *Stem Ring*	SS316	1
11	Rondella - *Washer*	SS301	2
12	Dado - *Nut*	SS304	2
13	Rondella - *Plate Washer*	SS304	1
14	Dado di fermo - *Nut Stopper*	SS304	1
15	Dispositivo di blocco - *Lock Device*	SS304	1
16	Leva - *Handle*	SS304	1
17	Rivestimento Plastico - *Plastic Cover*	PLASTIC	1
18	Perno di fermo - *Stop Pin*	SS304	1

NON ADATTA PER USO ALIMENTARE
NOT SUITABLE FOR FOOD CONTACT

PRESSIONE / TEMPERATURA - *PRESSURE / TEMPERATURE*

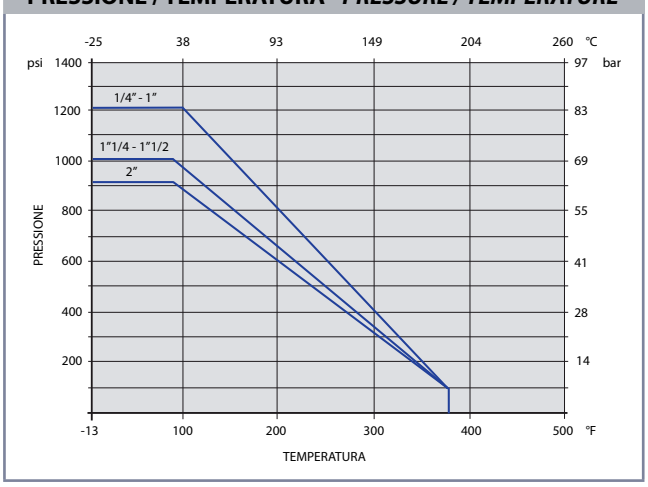

Size	
1/4" - 1"	84 bar
1"1/4 - 1"1/2	70 bar
2"	63 bar

Max +180° C
Min -25° C

UNI EN 10226-1

ASTA ANTISCOPPIO
ANTI BLOW-OUT STEM

Ed. 01/24

Tutte le caratteristiche tecnice dei prodotti sono soggette a modifiche senza preavviso - All product's technical specifications are subject to modification without prior notice

IVR S.p.A. - Via Brughiera III, 1 - Loc. Piano Rosa - 28010 Boca (NO) Italy - Phone: +39.0322.888811 - Fax: +39.0322.888892-93 - Email: vendite@ivrvalvole.it - Website: www.ivrvalvole.it

INOX - IVR 144 L - IVR 145 T

PERDITE DI CARICO - *FLOW AND PRESSURE DROPS*

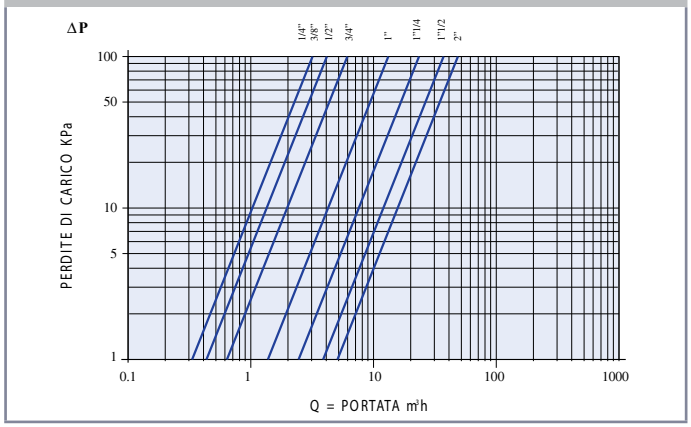

Misura - *Size*	KV
1/4" - 9.5	3
3/8" - 11	3
1/2" - 12	4
3/4" - 15	6
1" - 20	12
1"1/4 - 25	21
1"1/2 - 32	35
2" - 40	47

DIMENSIONI - *DIMENSIONS* (mm)

DN	Ø	S	H	L	A	B	ISO 5211	q	h	N/m
1/4"	9.5	75	66	130	57.5	37.5	F03/F04	9	36.8	8
3/8"	11	75	66	130	57.5	37.5	F03/F04	9	36.8	8
1/2"	12	75	66	130	57.5	37.5	F03/F04	9	36.8	8
3/4"	15	85	72	161	65.5	42.5	F04/F05	11	41.8	9
1"	20	100	77	161	79	50	F04/F05	11	47.3	15
1"1/4	25	122	92	203	97	61	F05/F07	14	56	20
1"1/2	32	131	96	203	106.5	65.5	F05/F07	14	60	30
2"	40	158	107	203	129	79	F05/F07	14	70.5	45

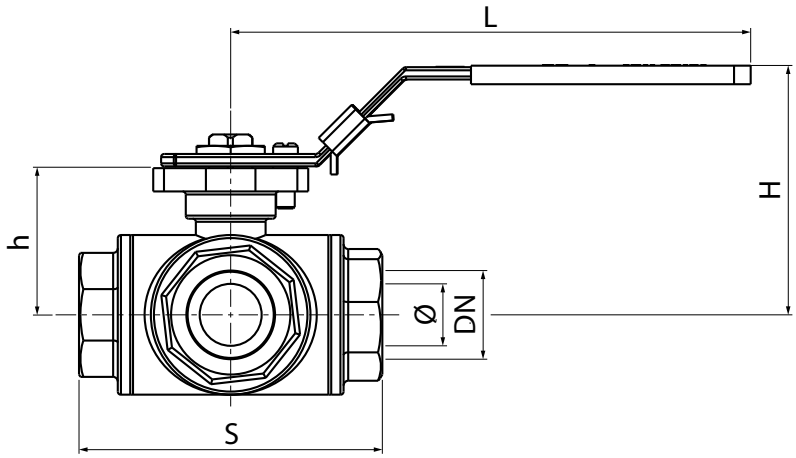

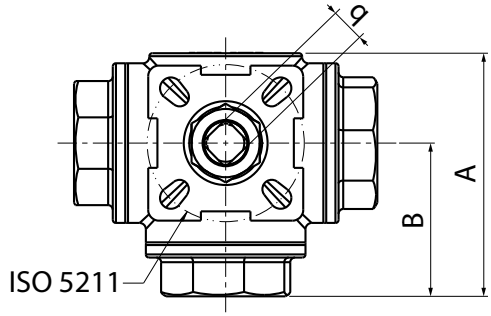

Schema di manovra IVR 144 L
Flow position IVR 144 L

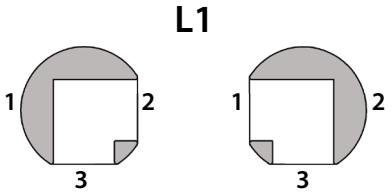

Schema di manovra IVR 145 T
Flow position IVR 145 T

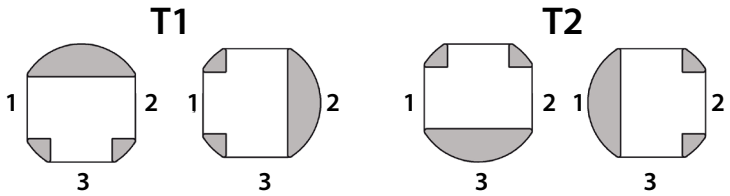

Ed. 01/24

Tutte le caratteristiche tecnice dei prodotti sono soggette a modifiche senza preavviso - All product's technical specifications are subject to modification without prior notice